සියලුම හිමිකම් ඇවිරිණි / All Rights Reserved

වයඹ පළාත් අධ්‍යාපන දෙපාර්තමේන්තුව Provincial Department of Education

වයඹ පළාත් අධ්‍යාපන දෙපාර්තමේන්තුව

Provincial Department of Education - NWP

තෙවන වාර පරීක්ෂණය - 6 ශ්‍රේණිය - 2019

Third Term Test - Grade 6 - 2019

නම : .... විද්‍යාව කාලය : පැය 02 යි.

I කොටස

- ප්‍රශ්න සියල්ලට ම පිළිතුරු මෙම පත්‍රයේ ම සපයන්න.
- සෑම පිළිතුරකට ම ලකුණු 1 බැගින් හිමි වේ.
- 1 - 25 දක්වා ප්‍රශ්නවල නිවැරදි පිළිතුර යටින් ඉරක් අඳින්න.

(01) සියලු ම සතුන්ගේ ලක්ෂණයකි.

1. සීමා රහිත වර්ධනය.
2. ස්වයං පෝෂී වීම.
3. හරිතප්‍රද රහිත වීම.
4. සංචරණය කළ හැකි වීම.

(02) ශාකවලට පමණක් කළ හැකි කාර්යය වන්නේ,

1. ඔක්සිජන් ලබාගෙන කාබන්ඩයොක් සයිඩ් පිටකිරීමයි.
2. කාබන්ඩයොක්සයිඩ් ලබාගෙන ඔක්සිජන් පිට කිරීමයි.
3. ඔක්සිජන් යොදා ගෙන ආහාර නිෂ්පාදනය කිරීමයි.
4. ආහාර වැය කරමින් ඔක්සිජන් නිපදවීමයි.

(03) පරිසරයෙහි ඉඩක් ගන්නා දෙය තෝරන්න.

1. වාතය 2. ආලෝකය 3. තාපය 4. ශබ්දය

(04) පහත රූපයේ A, B, C පිළිවෙළින්

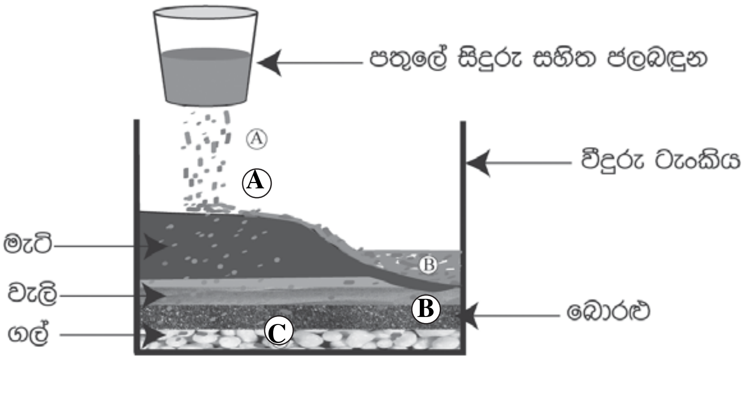

1. මතු පිට ජලය, භූගත ජලය, වර්ෂණය.
2. වර්ෂණය, භූගත ජලය, මතු පිට ජලය.
3. වර්ෂණය, මතු පිට ජලය, භූගත ජලය.
4. භූගත ජලය, වර්ෂණය, මතුපිට ජලයය.

(05) ලවණතාවය අනුව අඩු ම ලවණ ප්‍රමාණයක් අඩංගු වන්නේ,

1. මඩ දියෙහි ය. 2. කරදියෙහි ය. 3. මිරිදියෙහි ය. 4. කිවුල් දියෙහි ය.

(06) ස්වාභාවික ශබ්දයක් නොවන්නේ,

1. කුරුළු හඬයි 2. දිය ඇල්ලක හඬයි. 3. නළා හඬයි. 4. සුළඟේ හඬයි.

(07) කඳු මුදුනක වෙසෙන අයෙකුට පහසුවෙන්ම යොදාගත හැකි ශක්ති ප්‍රභවය.

1. සුළඟයි 2. ගලා යන ජලයයි. 3. උදම් ශක්තියයි. 4. ෆොසිල ඉන්ධනයි

(08) වායු අවස්ථාවේ පවතින පොසිල ඉන්ධන වර්ගය තෝරන්න.

1. LP වායුව 2. පෙට්‍රල් 3. ගල් අඟුරු 4. ජීව වායුව

(09) පෙනීම ආදර්ශනය කිරීමට යොදාගන්නා පහත ඇටවුම මඟින් තහවුරු කළහැක්කේ,

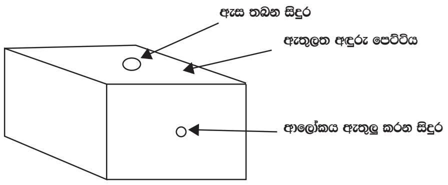

1. පෙනීමට ඇස අවශ්‍ය බවයි
2. පෙනීමට ආලෝකය අවශ්‍ය බවයි.
3. පෙනීමට වස්තුවක් අවශ්‍ය බවයි.
4. පෙනීමට සිදුරක් අවශ්‍ය බවයි.

(10) අදීප්ත වස්තුව තෝරන්න.

1. සූර්යයා 2. චන්ද්‍රයා
3. දැල් වූ ඉටි පන්දම 4. විදුලි බුබුල

(11) පහත රූපයේ දක්වෙන්නේ පෘථිවියෙහි ජලය පවතින ආකාර දක්වීමට අඳින ලද වෘත්ත ප්‍රස්තාරයකි. ඒ අනුව සාගර වල පවතින ජලය සහ පරිභෝජනයට ගත හැකි ජල ප්‍රමාණ පිළිවෙලින් දැක්වෙන පිළිතුර කුමක්ද?

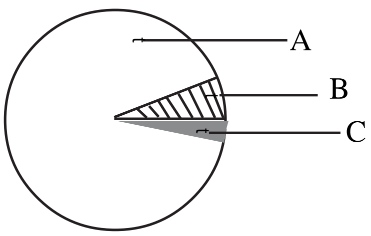

1. A හා B ය. 2. B හා C ය.
3. A හා C ය. 4. B හා B ය.

(12) උෂ්ණත්වය මැනීම සඳහා යොදා ගන්නා අන්තර් ජාතික සම්මත ඒකකය වන්නේ,

1. කෙල්වින් ය. 2. සෙන්ට්‍රිගේඩ් ය.
3. ෆැරන්හයිඩ් ය. 4. සෙල්සියස් ය.

(13) ශාක ප්‍රභාසංස්ලේෂණය සඳහා පසෙන් ලබාගන්නා සාධකය,

1. සූර්ය ශක්තියයි. 2. කාබන්ඩයොක්සයිඩ් වායුවයි.
3. ජලයයි. 4. හරිතප්‍රදයි.

(14) නිවැරදි ප්‍රකාශය තෝරන්න. .

1. අධික ශබ්දය කණට හානි කර නොවේ.
2. සර්පිනාව තත් කම්පනයෙන් හඬ නිපදවයි.
3. සවන් ආරක්ෂක පළඳින්නේ, සතුන්ගෙන් ආරක්ෂා වීමටය.
4. ධ්වනිය ඇති වන්නේ කම්පන මගිනි.

(15) පහත ඒවා අතරින් චුම්බකයක් මගින් වෙන් කර ගත හැකි ද්‍රව්‍ය කුමක් ද?

1. පිත්තල කුඩු 2. ඇලුමිනියම් කුඩු
3. වානේ කුඩු 4. තඹ කුඩු

(16) නිදහසේ චලනය විය හැකි චුම්බකයක හැසිරීම ඇසුරින් නිපදවා ඇති උපකරණය

1. උණ කටුවයි. 2. පීඩන මානයයි. 3. මාලිමාවයි. 4. සුළං දිශා දර්ශකයයි.

(17) රසායනික කෝෂ වර්ගය සහ ඊට උදාහරණය දක්වෙන පිළිතුර තෝරන්න.

	රසායනික කෝෂ වර්ගය	උදාහරණය
1.	ප්‍රාථමික කෝෂ	වියළි කෝෂය
2.	ප්‍රාථමික කෝෂ	ජංගම දුරකථන බැටරිය
3.	ද්විතීයික කෝෂ	සූර්ය කෝෂ
4.	ද්විතීයික කෝෂ	ඔරලෝසු බැටරිය

(18) පහත විදුලි පරිපථයේ A, B, C අනුපිළිවෙළින්

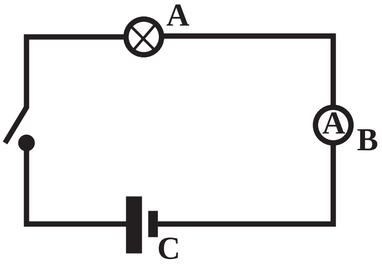

1. ඇමීටරය, බල්බය, වියළි කෝෂය
2. බල්බය, ඇමීටරය, වියළි කෝෂය
3. වියළි කෝෂය, බල්බය, ඇමීටරය
4. බල්බය, වියළි කෝෂය, ඇමීටරය

(19) පහත රූපයේ දක්වෙන්නේ සිහින් කම්බි දඟරයක් තුළින් විදුලි යැවූ අවස්ථාවකි. ඉන් ලැබිය හැකි නිරීක්ෂණය විය හැක්කේ,

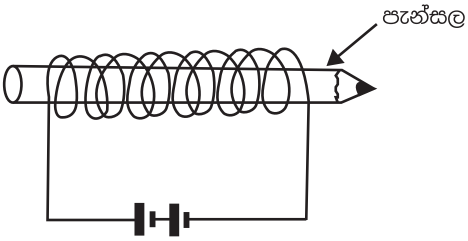

1. කම්බිය දිය වී යාමයි.
2. කම්බිය රත් වීමයි.
3. කම්බියෙන් ආලෝකය විහිදීමයි.
4. දඟරය දිගින් වැඩිවීමයි.

(20) ඇතිල්ලීමෙන් තාපය නිපදවා ප්‍රයෝජනයට ගන්නා අවස්ථාව තෝරන්න.

1. රබර් කැබැල්ලකින් අකුරු මැකීම. 2. ගිණිකූරක් දැල්වීම.
3. බුරුසුවකින් තීන්ත ගෑම. 4. රෙදි මැදීම.

(21) පරිසරයට එකතු වන තාප ප්‍රමාණය වැඩි වීම නිසා සිදු විය හැක්කේ,

1. හිම කඳු දියවීමයි. 2. ගංවතුර ඇතිවීමයි. 3. නාය යාමයි. 4. තද වැසි ඇති වීමයි.

(22) ප්‍රසාරණය පිළිබඳ දැනුම භාවිතයට යොදා ගත **නොහැක්කේ,**

1. හිර වූ බෝතල් මූඩියක් ගැලවීමේ දී 2. කරත්ත රෝදවලට පට්ටම් යෙදීමේ දී
3. රේල් පීලි සවි කිරීමේ දී 4. යකඩ ගේට්ටු සැකසීමේ දී

(23) ලොව සියලු ම සතුන් සඳහා ආහාර නිෂ්පාදනය කරන්නේ,

1. ශාක විසිනි. 2. කුඩා සතුන් විසිනි.
3. යුෂ උරා බොන්නන් විසිනි. 4. මිනිසා විසිනි.

(24) නිවැරදි පිළිතුරු තෝරන්න.

1. ආහාර ජාල එක් වී ආහාර දාම ඇති වේ.
2. ආහාර දාමයක දෙවන පුරුක හැම විට ම මාංශ භක්ෂක ය.
3. ආහාර දාම ඔස්සේ සූර්ය ශක්තිය ගලා යයි.
4. ආහාර දාමයක නිෂ්පාදකයා අනිවාර්යයෙන් ම මාංශ භක්ෂකයෙකි.

(25) අනිල මානයක් වට 20ක් කරකැවීමට ගත වූ කාලය මිනිත්තු 4කි. එහි වේගය,

1. මිනිත්තුවට වට 20/4 කි. 2. මිනිත්තුවට වට 20 x 4 කි.
3. මිනිත්තුවට වට 20/2 කි. 4. මිනිත්තුවට වට 2/20 කි.

උපදෙස් :

II කොටස

- පළමු වන ප්‍රශ්නය අනිවාර්ය වේ. (ලකුණු 12)
- ඉතිරි ප්‍රශ්න 6න් ඔබ කැමති ප්‍රශ්න 4ට පමණක් පිළිතුරු ලියන්න.
- පිළිතුරු ලිවීම සඳහා වෙන ම කඩදාසියක් භාවිතා කරන්න. (ලකුණු 12 x 5 = 60)

---

(01) දෙන ලද සරල උපකරණ යොදාගෙන 6 ශ්‍රේණියේ ශිෂ්‍ය කණ්ඩායම් 3ක් විසින් සකස් කරන ලද A, B, C ඇටවුම් 3ක රූප සටහන් පහත දැක්වේ.

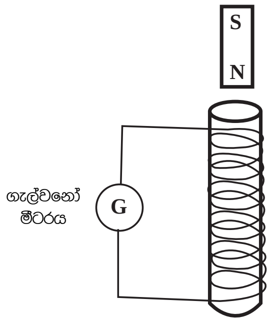

A

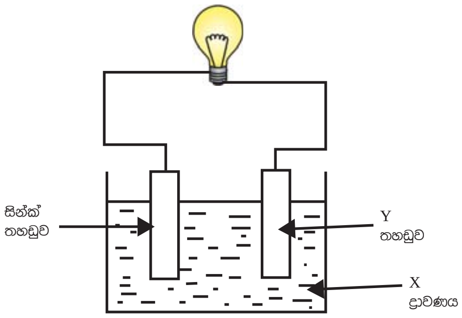

B

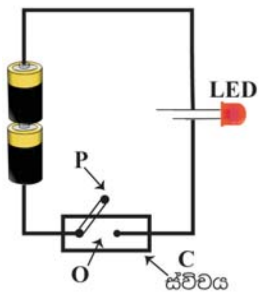

C

(අ) A ඇටවුම සම්බන්ධ පහත දැක්වෙන ක්‍රියාකාරකම් තුළින් අපේක්ෂා කරන නිරීක්ෂණ පහත දැක්වෙන වගුවේ ලියන්න.

	ක්‍රියාකාරකම	ගැල්වනෝ මීටරයේ නිරීක්ෂණය	
(i)	ප්ලාස්ටික් බටය තුළින් චුම්බකය පහතට වැටීමට සැලැස්වීම	....	(ලකුණු 1)
(ii)	චුම්බකය බටයට දමා බටයේ දෙකෙළවර දෑත්වලින් වසා බටය දෙපසට සෙලවීම	....	(ලකුණු 1)

(ආ) B ඇටවුමෙන් දැක්වෙන්නේ සරල කෝෂයක දළ සැලැස්මකි.

(i) X ලෙස යොදා ගන්නා ද්‍රාවණයේ නමත් Y ලෙස යොදා ගත හැකි ලෝහයේ නමත් ලියන්න. (ලකුණු 2)

(ii) ඉහත කෝෂය ක්‍රියාත්මක වන විට සින්ක් තහඩුව හා Y තහඩුව අසල නිරීක්ෂණ 2ක් අනුපිළිවෙළින් ලියන්න. (ලකුණු 2)

(iii) කෝෂය ක්‍රියාත්මක වී සුළු වේලාවක් යන විට බල්බය සම්බන්ධ නිරීක්ෂණයේ වෙනස කුමක් ද? (ලකුණු 1)

(ඉ) C ඇටවුමෙන් දක්වා ඇත්තේ බැටරි කෑලි 2ක් LED යක් හා ස්විචයක් යොදා ඇති පරිපථ සටහනකි.

(i) ඉහත පරිපථය සම්මත සංකේත යොදා නැවත අඳින්න. (ලකුණු 3)

(ii) ඉහත O හා P කොටස්වලින් සැදුණ උපාංගයක් පරිපථයට සවිකර ඇත. මෙහි O හා P හි තිබිය යුතු එකිනෙකට වෙනස් භෞතික ගුණාංගයන් 02ක් අනුපිළිවෙළින් ලියන්න. (ලකුණු 2)

(iii) බල්බයත් LED යත් අතර වෙනස්කමක් ලියන්න. (ලකුණු 1)

(මුළු ලකුණු 12)

(02) (අ) ජලයේ උෂ්ණත්ව වෙනස නිරීක්ෂණයට විද්‍යාගාරය තුළ සැකසූ පරීක්ෂණ ඇටවුමක් පහත දැක්වේ.

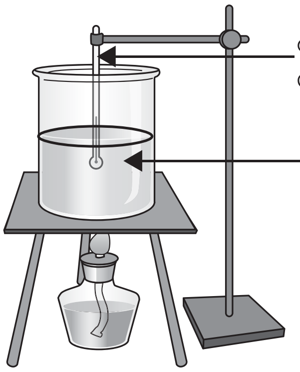

(i) ස්ප්‍රීතු ලාම්පුව ජල බීකරයට යටින් තැබූ අවස්ථාවේ සිට උෂ්ණත්වමානයෙන් කුමන නිරීක්ෂණයක් ලැබෙයි ද? (ලකුණු 1)

(ii) ජලය නටන අවස්ථාව වන විට උෂ්ණත්වමානයේ පාඨාංකය කීය ද? (ලකුණු 2)

(iii) උෂ්ණත්වමානයේ උපරිම පාඨාංකය ලැබෙන අවස්ථාවේ ජලයේ සිදු වන අවස්ථා විපර්යාසය ලියන්න. (ලකුණු 2)

(iv) ස්ප්‍රීතු ලාම්පුවේ දැල්ලෙන් ජල බීකරයට ලැබෙන්නේ කුමන ශක්තියක් ද? (ලකුණු 1)

(v) මෙම ඇටවුම තුළ දව ප්‍රසාරණය සිදු වන ස්ථානයක් ලියන්න. (ලකුණු 1)

(ආ) සුළඟේ දිශාව සොයා ගැනීමට සුළං දිශා දර්ශකය යොදා ගනී. එක්තරා අවස්ථාවක සුළං දිශා දර්ශකයක් යොමු වී ඇති දිශාව පහත දැක්වේ.

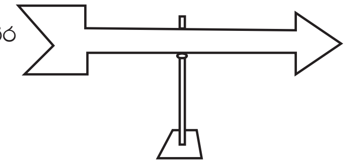

(i) මෙම අවස්ථාවේ දී සුළං හමන්නේ කුමන දිශාවට ද? (ලකුණු 1)

(ii) සුළං දිශා දර්ශකයක් පිළියෙළ කිරීමට ඔබට පැවරී ඇතැයි සිතන්න. ඒ සඳහා අවශ්‍ය අමුද්‍රව්‍ය 4ක් ලියන්න. (ලකුණු 2)

(iii) සුළඟ හමන දිනක ආර්ද්‍රතාවය අඩු වන බව යමකු පවසයි. ආර්ද්‍රතාවය යනු කුමක් ද? (ලකුණු 1)

(iv) යම් ස්ථානයක අඩු පීඩන තත්ත්වයක් යටතේ දී අවට ප්‍රදේශවලින් වාතය එම ස්ථානය වෙත වේගයෙන් ඇදී යාම නිසා ඇති වන ස්වාභාවික ආපදා තත්ත්වය කුමක් ද? (ලකුණු 1)

(මුළු ලකුණු 12)

(03) (අ) එක්තරා පරිසරයක ආහාර සඳහා සබඳතා දැක්වෙන ආහාර ජාලයක රූප සටහනක් පහත දැක්වෙයි.

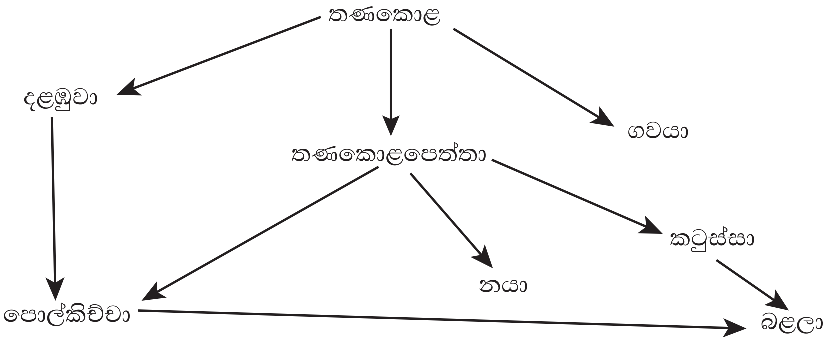

(i) ඉහත සටහනේ දැක්වෙන ශාක භක්ෂක සතුන් දෙදෙනෙකුගේ නම් ලියන්න. (ලකුණු 2)

(ii) මෙම සටහනේ සතුන් යොදා ගෙන පුරුක් තුනක ආහාර දාමයක් ලියන්න. (ලකුණු 2)

(iii) දළඹුවන් හා තණකොළපෙත්තන් ඉවත් කළොත් එය ඍජුවම බලපාන්නේ කුමන් සත්වයින් වෙත ද?
(ලකුණු 2)

(iv) තණකොළවල සිදුවන ආහාර නිෂ්පදාන ක්‍රියාවලිය කුමන් නමින් හැඳින්වේ ද? (ලකුණු 1)

(ආ) 6 ශ්‍රේණියේ ශිෂ්‍යයෙකුගේ පරිසර නිරීක්ෂණ සටහන් පොතක කොටසක් පහත දැක්වේ.

සතියේ දින	නිරීක්ෂණය
සඳුදා	අවර්ණ හුණු දියර සහිත භාජනයකට ප්‍රශ්වාස වාතය යැවූ විට ඒවා කිරි පාට වේ.
අඟහරුවාදා	නිදිකුම්බා පත්‍රය අත ගැටිණි. එවිට එම පත්‍ර හැකිලිණි.
බදාදා	නිවසේ කාමරයන් තුළ පෝච්චියක වැවී ඇති මැ වැලක් ජනේලයෙන් ඉවතට වැඩී ඇති බව දක්නට ලැබුණි.
බ්‍රහස්පතින්දා	නිදා සිටින කුඩා මල්ලීගේ ළය ප්‍රදේශ හා උදර ප්‍රදේශය ඉහළ පහළ චලනය වනු දක්නට ලැබුණි.

(i) ජීවී චලන නිරීක්ෂණය කළේ සතියේ කවර දිනවල දී ද? (ලකුණු 1)

(ii) සඳුදා නිරීක්ෂණයට අදාළ නිගමනය කුමක් ද? (ලකුණු 1)

(iii) බ්‍රහස්පතින්දා දිනයේ නිරීක්ෂණයට අදාළ ජීවී ලක්ෂණය කුමක් ද? (ලකුණු 1)

(iv) රාත්‍රී කාලයේ දී පත්‍ර හැකිලෙන ශාක වර්ග දෙකක නම් ලියන්න. (ලකුණු 2)

(මුළු ලකුණු 12)

(04) (A) (i) පහත දැක්වෙන ද්‍රව්‍ය අතුරින් විද්‍යුත් චුම්භකයක් සැකසීමට යොදා ගත හැකි හොඳම ද්‍රව්‍ය තෝරා ලියන්න.
(පිත්තල ඇණයක්, යකඩ කැබැල්ලක්, තඹ කම්බි කැබැල්ලක්, කියත් තලයක්, ඇලුමිනියම් කැබැල්ලක්)
(ලකුණු 2)

(ii) දණ්ඩ චුම්බකයක දළ රූප සටහනක් පහත දැක්වේ.

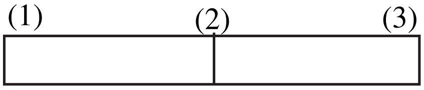

(අ) අල්පෙනෙත්ති ගොඩක මෙම චුම්බකය තැබූ විට වැඩිපුර ම අල්පෙනෙති ආකර්ෂණය වන්නේ 1, 2, 3 ස්ථානවලින් කුමන ස්ථානවලට ද? (ලකුණු 1)

(ආ) එම ප්‍රදේශ හඳුන්වන නම කුමක් ද? (ලකුණු 1)

(ඉ) ඉහත චුම්බකය මාලිමාවක් අසලට ළං කළ විට මාලිමාවේ N කෙළවර චුම්බකයේ (3) කෙළවරට ආකර්ෂණය වේ. චුම්බකයේ (1) හා (3) කෙළවර හඳුන්වන නම් ලියන්න. (ලකුණු 2)

(B) පරිසරයෙන් අපට ඇසෙන ශබ්ද කිහිපයක් පහත දැක්වේ. ගිටාරයකින් නැගෙන හඬ, බල්ලන්ගේ බිරුම් හඬ, සුළගේ ශබ්දය, ට්‍රැක්ටරයක හඬ වාහනයක නලා හඬ

(i) ඉහත ශබ්ද අතුරින් කෘත්‍රිම ශබ්ද 2ක් ලියන්න. (ලකුණු 2)

(ii) නාදයක් හා ඝෝෂාවකට උදාහරණ 1 බැගින් තෝරා ලියන්න. (ලකුණු 1)

(iii) ඝෝෂාවක් යන්න කෙටියෙන් පැහැදිලි කරන්න. (ලකුණු 1)

(iv) ටින් එකකට රබර් පටලයක් සවි කර ශබ්දය නිපදවීමට සකස් කළ ඇටවුමක් පහත දැක්වෙයි.

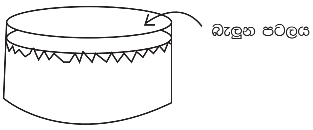

(අ) මෙහි හඬ වෙනස් කිරීමට සිදු කළ හැකි වෙනස්කම් ලියන්න. (ලකුණු 1)

(ආ) මෙම ආකෘතියට අනුව නිපදවන ලද සංගීත භාණ්ඩයක නම ලියන්න. (ලකුණු 1)

(මුළු ලකුණු 12)

(05) (A) මිනිස් ජීවිතය පවත්තාගෙන යාමට ඉවහල් වන ශක්ති ප්‍රභව කීපයක් පහත දැක්වේ.

සූර්යයා, පොසිල ඉන්ධන, ජෛව ස්කන්ධ, සුළඟ, ජලයේ ශක්තිය

(i) ඉහත ශක්ති ප්‍රභව අතුරින් ප්‍රධාන ශක්ති ප්‍රභවය කුමක් ද? (ලකුණු 1)

(ii) පොසිල ඉන්ධන සඳහා උදාහරණ 2ක් ලියන්න. (ලකුණු 2)

(iii) ඇඳුම් වියලීම, ධාන්‍යවලින් බොල් ඉවත් කිරීම යන කාර්යයන් දෙක ම සඳහා යොදා ගත හැකි ශක්ති ප්‍රභවය ලියන්න. (ලකුණු 1)

(iv) ඔබ නිවසේ භාවිතයට ගන්නා ජෛව ස්කන්ධ සඳහා උදාහරණ 2ක් ලියන්න. (ලකුණු 2)

(B) ගොවි මහතෙක් තම වගාවට එන සතුන් පලවා හැරීම සඳහා දණ්ඩක දෙකෙලවරට යකඩ කැබැලි හා කාඩ්බෝඩ් තහඩුවක් එල්ලා නිදහසේ චලනය විය හැකි ලෙස එය නූලකින් එල්ලන ලදී. එම ඇටවුමක් පහත දැක්වේ.

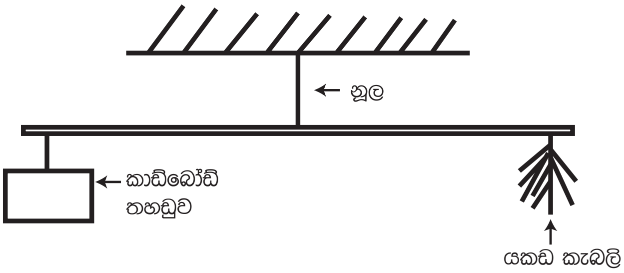

(i) මෙම උපකරණය ක්‍රියාත්මක වන ශක්ති ප්‍රභවය කුමක් ද? (ලකුණු 1)

(ii) උපකරණය ක්‍රියාත්මක වන විට නිපදවන ශක්තිය කුමක් ද? (ලකුණු 1)

(iii) මෙය වඩාත් හොඳින් ක්‍රියාත්මක කිරීමට ඇටවුමේ සිදු කළ හැකි වෙනස්කම් 2ක් ලියන්න. (ලකුණු 2)

(iv) මෙම ඇටවුම වඩාත් සුදුසු වන්නේ කුඹුරකට ද? ගෙවත්තටකට ද? (ලකුණු 2)

(මුළු ලකුණු 12)

(06) විදුලි පන්දමක් මගින් ලැබෙන ආලෝකය කුඩා සිදුරක් සහිත කාඩ්බෝඩ් තහඩුවක් තුළින් යවා ලබා ගත් ඉතා පටු ආලෝක තීරුව බිත්තියක් මතට වැටෙන්නට සැලස්වන ලදී. එසේ වැටෙන ආලෝක ලපය දඟර වැටුන නලයකින් හා ඍජු නලයකින් පරීක්ෂා කරන ලදී. එයට අදාළ දළ රූප සටහන පහත දැක්වෙයි.

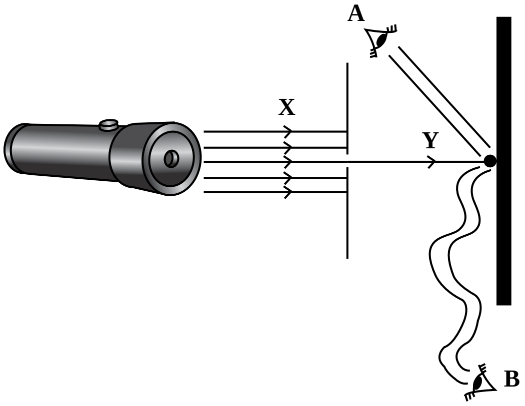

(i) ආලෝක ලපය හොඳින් නිරීක්ෂණය කළ හැකි වන්නේ A ඇසට ද? B ඇසට ද? (ලකුණු 1)

(ii) ඉහත ආකාරයට නිරීක්ෂණය වීම සිදුවන්නේ ආලෝකයේ කුමන ගුණය නිසා ද? (ලකුණු 1)

(iii) මෙහි භාවිතා වන ශක්ති ප්‍රභවය සහ ශක්ති ප්‍රබේදය පිළිවෙලින් ලියන්න.? (ලකුණු 2)

(iv) විදුලි පන්දමින් කාඩ්බෝඩ් තහඩුව නිකුත් වන ආලෝක ධාරවත් (X) ත්, සිදුරු කළ කාඩ්බෝඩ් තහඩුවෙන් බිත්තිය දක්වා යන පටු ආලෝක තීරුවත් (Y) හඳුන්වන නම් අනුපිළිවෙළින් ලියන්න. (ලකුණු 2)

(v) බිත්තිය හරහා ආලෝකය ගමන් නොකරයි. මෙහි දී බිත්තිය සතු ගුණය හඳුන්වන නම කුමක් ද? (ලකුණු 2)

(vi) ආලෝකය නිකුත් කරන වස්තු දීප්ත වස්තු ලෙස හැඳින්වේ. දීප්ත වස්තු 2ක නම් ලියන්න. (ලකුණු 2)

(vii) බෝතලය හරහා ගමන් කරන A හා B ආලෝක තීරු 2 හොඳින් නිරීක්ෂණය කිරීම සඳහා ගත හැකි පියවර 2ක් ලියන්න. (ලකුණු 2)

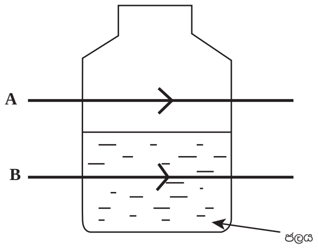

(මුළු ලකුණු 12)

(07) (A) සුදුසු වචන යොදා හිස්තැන් පුරවන්න.

අප අවට ඇති දෑ පදාර්ථ හා (i) .... ලෙස ප්‍රධාන කොටස් දෙකකට බෙදයි. හැඩය සහ පරිමාව පදනම් කරගනිමින් පදාර්ථ (ii) .... ද්‍රව හා වායු ලෙස ප්‍රධාන කොටස් තුනකි. නිශ්චිත පරිමාක් හා හැඩයක් නැති පදාර්ථ (iii) .... ලෙස හඳුන්වයි. (ලකුණු 3)

(B) ඝන පදාර්ථය සතු ලක්ෂණ කිහිපයක් පහත දැක්වෙයි. භංගුරතාව, ප්‍රත්‍යස්ථතාව, තන්‍යතාව, ආඝන්‍යතාව දෘඪ බව, වයනය

(i) බැලුනයක පැවතිය යුතු ගුණය කුමක් ද? (ලකුණු 1)

(ii) ආඝන්‍යතාවය යනු කුමක් ද? (ලකුණු 2)

(iii) භංගුරතාවය ඇති ද්‍රව්‍ය 2ක නම් ලියන්න. (ලකුණු 2)

(iv) කම්බි බවට පත් කළ හැකි වීම හඳුන්වන නම කුමක් ද? (ලකුණු 1)

(v) මෘදු වයනයක් ඇති ද්‍රව්‍යයක නම ලියන්න. (ලකුණු 1)

(vi) වායුවක ඇති එහෙත් ද්‍රව්‍යයක නොමැති පදාර්ථ සතු ලක්ෂණ 01 ලියන්න. (ලකුණු 1)

(vii) ජලය පෙන්වන භෞතික අවස්ථාව කුමක් ද? (ලකුණු 1)

(මුළු ලකුණු 12)

සියලුම හිමිකම් ඇවිරිණි / All Rights Reserved

වයඹ පළාත් අධ්‍යාපන දෙපාර්තමේන්තුව
Provincial Department of Education - NWP

වයඹ පළාත් අධ්‍යාපන දෙපාර්තමේන්තුව Provincial Department of Education වයඹ පළාත් අධ්‍යාපන දෙපාර්තමේන්තුව Provincial Department of Education

තෙවන වාර පරීක්ෂණය - 6 ශ්‍රේණිය - 2019
Third Term Test - Grade 6 - 2019

විද්‍යාව පිළිතුරු පත්‍රය

I කොටස

(01)	3	(06)	3	(11)	3	(16)	3	(21)	1
(02)	2	(07)	1	(12)	1	(17)	1	(22)	3
(03)	1	(08)	1	(13)	3	(18)	2	(23)	1
(04)	3	(09)	2	(14)	4	(19)	4	(24)	3
(05)	3	(10)	2	(15)	3	(20)	2	(25)	1

(ලකුණු 20 x 2 = 40)

II කොටස

(01) (අ) (i) ගැල්වනෝ මීටරයේ කටුව එක් පැත්තකට චලනය වේ. (ලකුණු 1)

(ii) ගැල්වනෝ මීටරයේ කටුව දෙපසට චලනය වේ. (ලකුණු 1)

(ආ) (i) X - H_2SO_4 Y - තඹ (ලකුණු 2)

(ii) සින්ක් තහඩුව දියවේ. Y අසල වායු බුබුළු පිටවේ. (ලකුණු 2)

(iii) ක්‍රමයෙන් නිවී යයි. (ලකුණු 1)

(ඉ) (i)

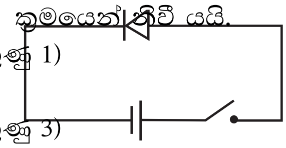

සංකේත 3 දැක්වීමට (ලකුණු 3)

(ii) විද්‍යුත් පරිවාරක-සන්නායක (ලකුණු 2)

(iii) LED අග්‍ර මාරු කළ විට නොදැල්වීම බල්බය එසේ නැත. (ලකුණු 1)

(මුළු ලකුණු = 12)

(02) (අ) (i) රසදිය මට්ටම ඉහළ යයි. (ලකුණු 1)

(ii) 100^0C (ලකුණු 2)

(iii) ද්‍රව Õ වායු (ලකුණු 2)

(iv) තාප ශක්තිය (ලකුණු 1)

(v) රසදිය කඳ (ලකුණු 1)

(ආ) (i) බටහිර දෙසට (ලකුණු 1)

(ii) නිවැරදි ද්‍රව්‍ය 4ක් දැක්වීමට (ලකුණු 2)

(iii) වාතයේ ඇති ජල වාෂ්ප ප්‍රමාණය (ලකුණු 1)

(iv) සුළි සුළං (ලකුණු 1)

(මුළු ලකුණු = 12)

(03) (අ) (i) ගවයා, දළඹුවා, තණකොළ පෙත්තා පිළිතුරු 02කට (ලකුණු 2)

(ii) පුරුක් තුනක ආහාර දාමයක් ලියා දැක්වීමට (ලකුණු 2)

(iii) පොල්කිච්චා (ලකුණු 2)

(iv) ප්‍රභාසංස්ලේෂණය (ලකුණු 1)

(ආ) (i) අඟහරුවාදා, බදාදා, බ්‍රහස්පතින්දා (ලකුණු 1)

(ii) ප්‍රශ්වාස වාතයේ CO_2 අඩංගු බව (ලකුණු 1)

සියලුම හිමිකම් ඇවිරිණි / All Rights Reserved

වයඹ පළාත් අධ්‍යාපන දෙපාර්තමේන්තුව Provincial Department of Education
වයඹ පළාත් අධ්‍යාපන දෙපාර්තමේන්තුව Provincial Department of Education

වයඹ පළාත් අධ්‍යාපන දෙපාර්තමේන්තුව

Provincial Department of Education - NWP

තෙවන වාර පරීක්ෂණය - 6, 7, 8 ශ්‍රේණි- 2019

Third Term Test - Grade 6, 7, 8 - 2019

විද්‍යාව ප්‍රායෝගික පරීක්ෂණය - පොදු උපදෙස්

01. දී ඇති ක්‍රියාකාරකම් අතරින් එකක් පමණක් ශිෂ්‍යයා කළ යුතුය.

02. එම තෝරා ගැනීම කුසපත් ඇදීමෙන් හෝ වෙනත් සුදුසු ක්‍රමයකට සිදු කළ හැකිය.

03. ක්‍රියාකාරකම් සඳහා අවශ්‍ය ද්‍රව්‍ය කල්තබා සූදානම් කර ගන්න.

04. කාර්ය පත්‍රිකා කළු ලෑල්ලේ හෝ කඩදාසියක ලියා සිසුන්ට ප්‍රදර්ශනය කරන්න.

05. කාලය විනාඩි 20කි. ක්‍රියාකාරකම සඳහා මුළු ලකුණු 15කි.

06. ක්‍රියාකාරකම සිදුකරන අතර සිසුන් නිරීක්ෂණය කර නිර්ණායක මත ලකුණු පවරන්න. (අවශ්‍ය නම් වාචිකව කරුණු විමසන්න.)

    සෑම ක්‍රියාකාරකමක් සඳහාම නිර්ණායක 5කි.

    එක් නිර්ණායකයක් සඳහා ලකුණු 03කි. එය පහත ආකාරයට ලබා දෙන්න.

    3 ඉතා හොඳයි

    2 හොඳයි

    1 සංවර්ධනය විය යුතුය.

07. නොපැමිණි සිසුන් සඳහා වෙනත් දිනයක දී අදාළ ක්‍රියාකාරකම් සිදු කරන්න.

ශිෂ්‍ය ශිෂ්‍යාවගේ නම	ක්‍රියාකාරකම් අංකය	නිර්ණායක 1 (ල. 03)	2 (ල. 03)	3 (ල. 03)	4 (ල. 03)	5 (ල. 03)	මුළු ලකුණු (15න්)
(1)							
(2)							

නිරීක්ෂක මණ්ඩලය

නම	අත්සන
01.	....
02.	....
03.	....

සියලුම හිමිකම් ඇවිරිණි / All Rights Reserved

වයඹ පළාත් අධ්‍යාපන දෙපාර්තමේන්තුව
Provincial Department of Education - NWP

තෙවන වාර පරීක්ෂණය - 6 ශ්‍රේණිය - 2019

Third Term Test - Grade 6 - 2019

විද්‍යාව

ප්‍රායෝගික ක්‍රියාකාරකම අංක - 01

අවශ්‍ය ද්‍රව්‍ය:

- ස්ථිර දණ්ඩ චුම්බක දෙකක්
  (උත්තර ධ්‍රැවය N හා දක්ෂිණ ධ්‍රැවය S ලෙස සලකුණු කර ඇති)
- යකඩ කුඩු
- සුදු A4 කඩදාසියක්
- සිසුන්ට සපයනු ලබන දණ්ඩ චුම්බකයක් ඇතුළු කළ හැකි වන සේ කවුළුවක් සැදූ A4 ප්‍රමාණයේ ඍජුෆෝම් පුවරුවක්
- ලී ආධාරකයක්
- නූල්
- චුම්බකය රැඳවීම සඳහා කාඩ්බෝඩ් කැබැල්ලක්
- ලී දණ්ඩක්

ගුරු උපදෙස්:

(1) ඉහත සඳහන් කර ඇති ද්‍රව්‍ය හා උපකරණ සපයා ගන්න.

(2) එම ද්‍රව්‍ය හා උපකරණ කාර්ය පරිශ්‍රයෙහි තබන්න.

(3) සිසුන්ට කාර්ය පත්‍රිකාව ලබා දී ක්‍රියාකාරකම සිදු කිරීමට අවස්ථාව ලබාදෙන්න.

(4) පහත දැක්වෙන ඇටවුමේ ආකාරයට එක් දණ්ඩ චුම්බකයක් නිදහසේ එල්ලා ගැනීමට සිසුන්ට සහාය වන්න.

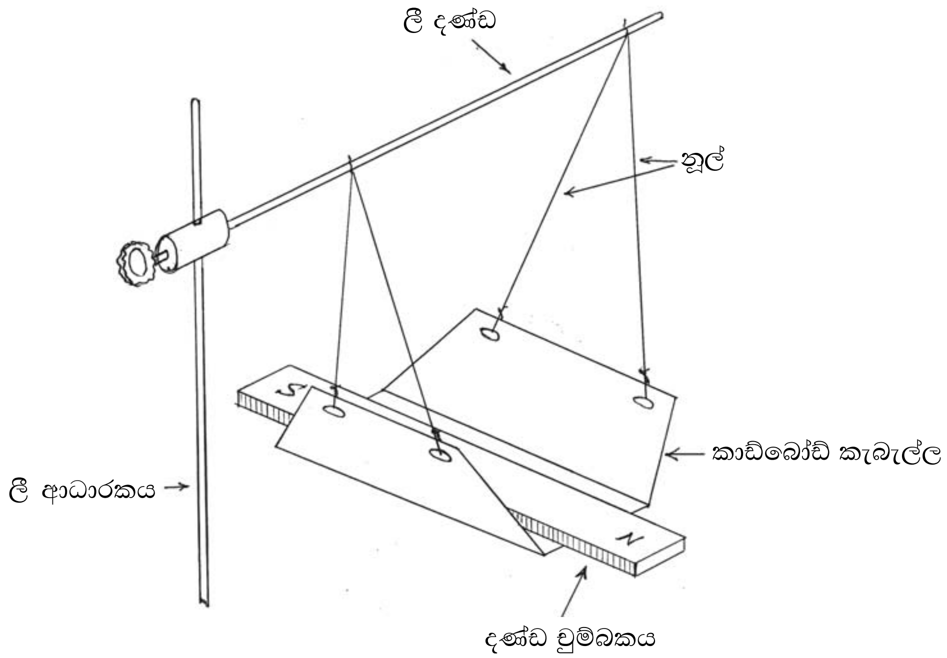

(5) පහත සඳහන් නිර්ණායක ඔස්සේ ලකුණු ප්‍රදානය කරන්න.

නිර්ණායක:-

(i) නිවැරදි ක්‍රමවේද භාවිත කිරීම (ලකුණු 03)

(ii) වගුව නිවැරදිව සම්පූර්ණ කිරීම (ලකුණු 03)

(iii) චුම්බක ක්ෂේත්‍රය යකඩ කුඩු යොදා ආදර්ශනය කිරීම (ලකුණු 03)

(iv) චුම්බක වර්ග දෙකක නම් ලිවීම හා රූප සටහන් ඇඳීම (ලකුණු 03)

(v) කාර්ය පරිශ්‍රය පිරිසිදු කිරීම (ලකුණු 03)

කාර්ය පත්‍රිකාව:-

- සපයා ඇති දණ්ඩ චුම්බක දෙකෙහි උත්තර ධ්‍රැවය හා දක්ෂිණ ධ්‍රැවය හඳුනා ගන්න.
- ඔබේ ගුරුතුමාගේ ද සහාය ඇතිව එක් දණ්ඩ චුම්බකයක් තිරස්ව එල්ලා ගන්න.
- අනෙක් දණ්ඩ චුම්බකය උදවු කර ගනිමින් පහත සඳහන් ක්‍රියාකාරකමෙහි නිරත වන්න. ඔබේ පිළිතුරු පත්‍රයෙහි පහත වගුව පිටපත් කරගෙන නිරීක්ෂණ සටහන් කරන්න.

ක්‍රියාකාරකම	නිරීක්ෂණය
(i) එල්ලා ඇති දණ්ඩ චුම්බකයේ උත්තර ධ්‍රැවය අසලට අනෙක් දණ්ඩ චුම්බකයේ උත්තර ධ්‍රැවය ගෙන ඒම	....
(ii) එල්ලා ඇති දණ්ඩ චුම්බකයේ උත්තර ධ්‍රැවය අසලට අනෙක් දණ්ඩ චුම්බකයේ දක්ෂිණ ධ්‍රැවය ගෙන ඒම	....

- ඔබට සපයා ඇති සෘජුෆෝම් පුවරුව ගෙන එහි කවුලුව තුළට එක් දණ්ඩ චුම්බකයක් ඇතුළු කරන්න.
- සෘජුෆෝම් පුවරුව මත සුදු කඩදාසිය තබා ඒ මත යකඩ කුඩු තුනී ස්ථරයක් ලෙස අතුරන්න.
- කඩදාසියේ එක් කෙළවරකට සෙමින් තට්ටු කරමින් යකඩ කුඩු පිළියෙල වන රටාව නිරීක්ෂණය කර ඔබේ ගුරුතුමාට පෙන්වන්න.
- දණ්ඩ චුම්බක හැරුණ විට ඔබ දන්නා වෙනත් චුම්බක වර්ග දෙකක් නම් කර ඒවායේ දළ රූප සටහන් අඳින්න.

ප්‍රායෝගික ක්‍රියාකාරකම අංක 02

අවශ්‍ය ද්‍රව්‍ය:

- විද්‍යුත් සන්නායක සහ විද්‍යුත් පරිවාරක වෙන්කර හඳුනාගැනීමට භාවිත කළ හැකි සරල පරිපථ ඇටවුමක්

උදාහරණය:-

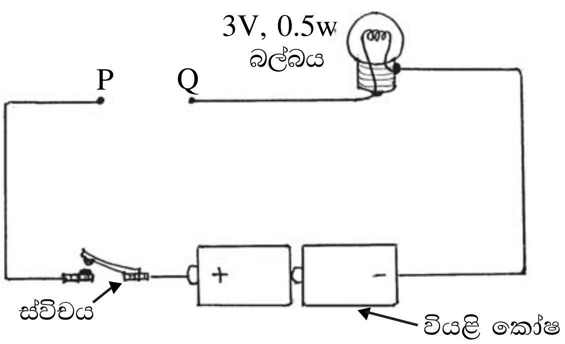

- යකඩ ඇණයක්, පැන් කොපුවක් යනාදී වශයෙන් විද්‍යුත් සන්නායක වස්තු තුනක් සහ විද්‍යුත් පරිවාරක වස්තු තුනක්.

ගුරු උපදෙස්

1. අදාළ පරිපථය සකස් කර වැඩ මේසය මත තබන්න.
2. විද්‍යුත් සන්නායක සහ විද්‍යුත් පරිවාරක වස්තු කට්ටලය මේසය මත තබන්න.
3. සපයනු ලබන කාර්ය පත්‍රිකාවට අනුව ක්‍රියාකාරකම සිදු කිරීම සඳහා අවශ්‍ය පූර්ව උපදෙස් පොදුවේ සිසුන් වෙත ලබාදෙන්න.

4. කාර්ය පත්‍රිකාවේ සඳහන් වගුව සම්පූර්ණ කිරීමට උපදෙස් ලබා දෙන්න.

ශිෂ්‍ය කාර්ය පත්‍රිකාව:

1. සපයා ඇති පරිපථය භාවිත කර ඔබට සපයා ඇති වස්තුවලින් විද්‍යුත් සන්නායක වස්තු සහ විද්‍යුත් පරිවාරක වස්තු වෙන්කර හඳුනාගන්න.
2. ඉහත නිරීක්ෂණ භාවිත කර පහත දැක්වෙන වගුව සම්පූර්ණ කරන්න.

විද්‍යුත් සන්නායක වස්තු	විද්‍යුත් පරිවාරක වස්තු

3. ඉහත වස්තු හැර ඔබ දන්නා වෙනත් විද්‍යුත් සන්නායක ද්‍රව්‍යයක් සහ විද්‍යුත් පරිවාරක ද්‍රව්‍යයක් සඳහන් කරන්න.
4. ඔබ ඉහත භාවිත කළ පරිපථය සම්මත සංකේත භාවිත කර ඇඳ පෙන්වන්න.

නිර්ණායක:

1.	පරිපථ ඇටවුම නිවැරදිව භාවිත කිරීම	ලකුණු 03
2.	වගුව සම්පූර්ණ කිරීම	ලකුණු 03
3.	සන්නායක ද්‍රව්‍යය සහ පරිවාරක ද්‍රව්‍යය සඳහන් කිරීම	ලකුණු 03
4.	පරිපථ සටහන නිවැරදිව ඇඳීම	ලකුණු 03
5.	කාර්ය පරිශ්‍රය ක්‍රමවත්ව පවත්වා ගැනීම	ලකුණු 03
		15

සියලුම හිමිකම් ඇවිරිණි / All Rights Reserved

වයඹ පළාත් අධ්‍යාපන දෙපාර්තමේන්තුව Provincial Department of Education වයඹ පළාත් අධ්‍යාපන දෙපාර්තමේන්තුව Provincial Department of Education

වයඹ පළාත් අධ්‍යාපන දෙපාර්තමේන්තුව
Provincial Department of Education - NWP

තෙවන වාර පරීක්ෂණය - 6 ශ්‍රේණිය - 2019
Third Term Test - Grade 6 - 2019

විද්‍යාව පිළිතුරු පත්‍රය

I කොටස

(01)	3	(06)	3	(11)	3	(16)	3	(21)	1
(02)	2	(07)	1	(12)	1	(17)	1	(22)	3
(03)	1	(08)	1	(13)	3	(18)	2	(23)	1
(04)	3	(09)	2	(14)	4	(19)	4	(24)	3
(05)	3	(10)	2	(15)	3	(20)	2	(25)	1

(ලකුණු 20 x 2 = 40)

II කොටස

(01) (අ) (i) ගැල්වනෝ මීටරයේ කටුව එක් පැත්තකට චලනය වේ. (ලකුණු 1)

(ii) ගැල්වනෝ මීටරයේ කටුව දෙපසට චලනය වේ. (ලකුණු 1)

(ආ) (i) X - H_2SO_4 Y - තඹ (ලකුණු 2)

(ii) සින්ක් තහඩුව දියවේ. Y අසල වායු බුබුළු පිටවේ. (ලකුණු 2)

(iii) ක්‍රමයෙන් නිවී යයි. (ලකුණු 1)

(ඇ) (i) (ලකුණු 3)

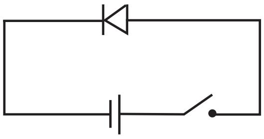

සංකේත 3 දැක්වීමට

(ii) විද්‍යුත් පරිවාරක-සන්නායක (ලකුණු 2)

(iii) LED අග්‍ර මාරු කළ විට නොදැල්වීම බල්බය එසේ නැත. (ලකුණු 1)

(මුළු ලකුණු = 12)

(02) (අ) (i) රසදිය මට්ටම ඉහළ යයි. (ලකුණු 1)

(ii) 100^0C (ලකුණු 2)

(iii) ද්‍රව Õ වායු (ලකුණු 2)

(iv) තාප ශක්තිය (ලකුණු 1)

(v) රසදිය කඳ (ලකුණු 1)

(ආ) (i) බටහිර දෙසට (ලකුණු 1)

(ii) නිවැරදි ද්‍රව්‍ය 4ක් දැක්වීමට (ලකුණු 2)

(iii) වාතයේ ඇති ජල වාෂ්ප ප්‍රමාණය (ලකුණු 1)

(iv) සුළි සුළං (ලකුණු 1)

(මුළු ලකුණු = 12)

(03) (අ) (i) ගවයා, දළඹුවා, තණකොළ පෙත්තා පිළිතුරු 02කට (ලකුණු 2)

(ii) පුරුක් තුනක ආහාර දාමයක් ලියා දැක්වීමට (ලකුණු 2)

(iii) පොල්කිච්චා (ලකුණු 2)

(iv) ප්‍රභාසංස්ලේෂණය (ලකුණු 1)

(ආ) (i) අඟහරුවාදා, බදාදා, බ්‍රහස්පතින්දා (ලකුණු 1)

(ii) ප්‍රශ්වාස වාතයේ CO_2 අඩංගු බව (ලකුණු 1)

Answer

(iii) ස්වසනය (ලකුණු 1)

(iv) තෝර, වරා, කතුරුමුරුංගා (ලකුණු 2)

(මුළු ලකුණු = 12)

(04) (A) (i) යකඩ කැබැල්ල (ලකුණු 2)

(ii) (අ) (1) හා (3) ස්ථානවලට (ලකුණු 1)

(ආ) චුම්බක ධ්‍රැව (ලකුණු 1)

(ඉ) (1) උත්තරධ්‍රැවය (3) දක්ෂිණ ධ්‍රැවය (ලකුණු 2)

(B) (i) ගිටාරයක හඬ, ට්‍රැක්ටරයක හඬ, වාහනයක නලා හඬ පිළිතුර 02කට (ලකුණු 2)

(ii) ගිටාරයක හඬ හා ඝෝෂාවන් තේරීමට (ලකුණු 1)

(iii) කනට අමිහිරි ශබ්ද (ලකුණු 1)

(iv) (අ) පටලය ඇදීම. (ලකුණු 1)

(ආ) බෙරය / රබාන වැනි පිළිතුරට (ලකුණු 1)

(මුළු ලකුණු = 12)

(05) (A) (i) සූර්යයා (ලකුණු 1)

(ii) (ගල් අඟුරු, පෙට්‍රල්, ඩීසල් වැනි නිවැරදි ඉන්ධන 2ක් ලිවීමට (ලකුණු 2)

(iii) සුළඟ (ලකුණු 1)

(iv) දර / පොල් කටු වැනි පිළිතුරු 2කට (ලකුණු 2)

(B) (i) සුළඟ (ලකුණු 1)

(ii) ධ්වනිය (ලකුණු 1)

(iii) කාඩ්බෝඩ් තහඩුව පළල් කිරීම, යකඩ කැබලි වැඩි කිරීම. (ලකුණු 2)

(iv) කුඹුරකට (ලකුණු 2)

(මුළු ලකුණු = 12)

(06) (i) A ඇසට (ලකුණු 1)

(ii) සරල රේඛීයව ගමන් කිරීම (ලකුණු 1)

(iii) විදුලි පන්දම/ආලෝකය (ලකුණු 2)

(iv) කදම්බ, කිරණ (ලකුණු 2)

(v) පාරාන්ධ (ලකුණු 2)

(vi) බල්බය, පහන වැනි පිළිතුරකට (ලකුණු 2)

(vii) A - දුම පිරවීම , B - සබන් පෙන දැමීම (ලකුණු 2)

(මුළු ලකුණු = 12)

(07) (A) (i) ශක්ති (ලකුණු 1)

(ii) ඝන (ලකුණු 1)

(iii) වායු (ලකුණු 1)

(iv) දර / පොල් කටු වැනි පිළිතුරු 2කට (ලකුණු 2)

(B) (i) ප්‍රත්‍යාස්ථ (ලකුණු 1)

(ii) තැලෙන බව (ලකුණු 2)

(iii) ගඩොල්, හුණු වැනි පිළිතුරු 02කට (ලකුණු 2)

(iv) තන්‍ය (ලකුණු 1)

(v) මැටි වැනි පිළිතුරකට (ලකුණු 1)

(vi) අවකාශයේ පැතිරීම (ලකුණු 1)

(vii) ද්‍රව (ලකුණු 1)

(මුළු ලකුණු = 12)